Схема сборки дрели алмазного сверления ДАЭ-3 165Э (артикул 48116)

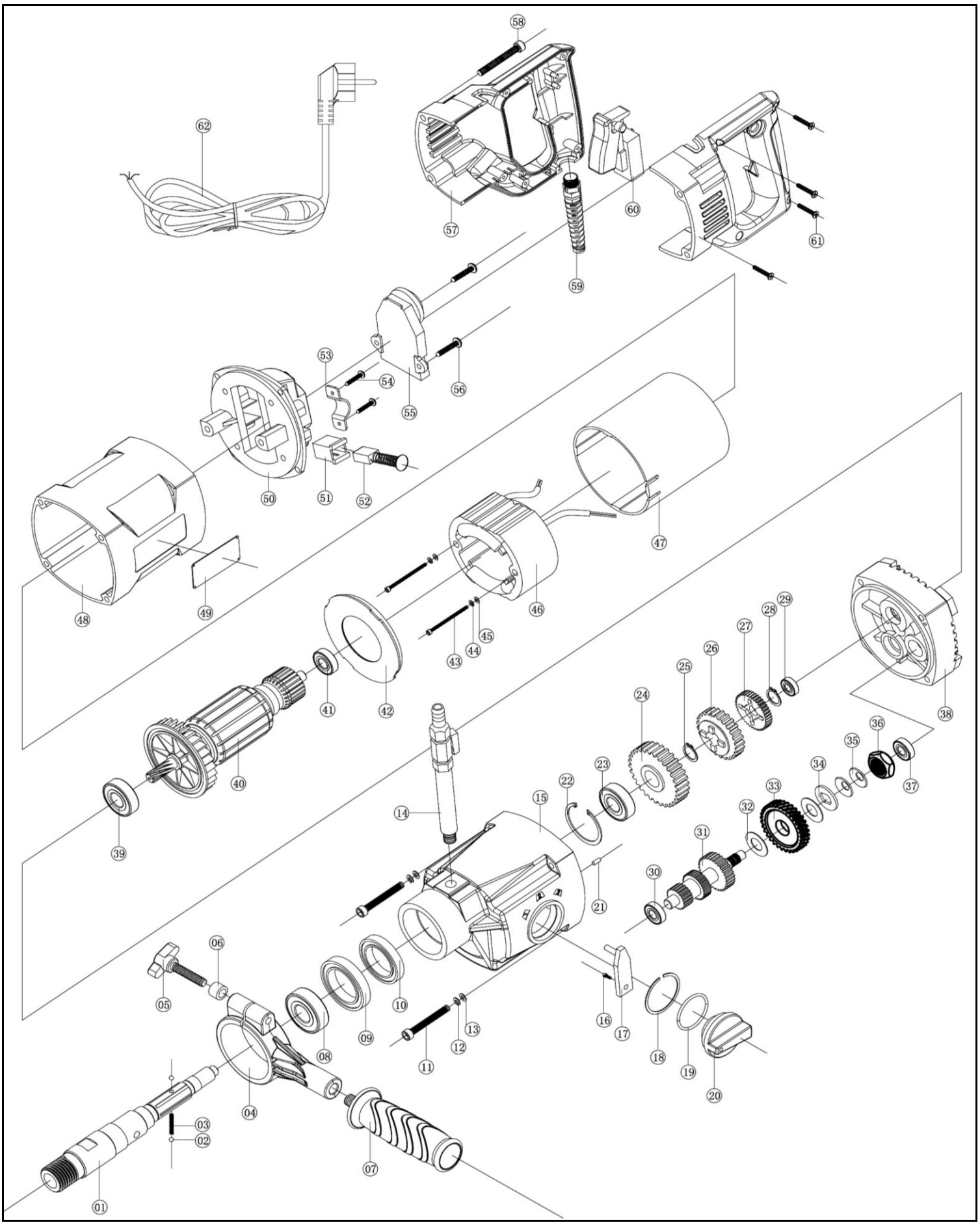

Детали сборки дрели алмазного сверления ДАЭ-3 165Э

*- позиция по схеме сборки

№*	Код	Наименование	№*	Код	Наименование
01	208512	Шпиндель	30	208541	Подшипник
02	208513	Шарик	31	208542	Вал-шестерня
03	208514	Пружина	32	208543	Шайба дистанционная
04	208515	Хомут рукоятки	33	208544	Шестерня ведомая
05	208516	Хомут крепления стойки	34	208545	Шайба
06	208517	Переходник	35	208546	Шайба пружинная
07	208518	Рукоятка	36	208547	Гайка
08	208519	Подшипник	37	208548	Подшипник
09	208520	Сальник передний	38	208549	Шит редуктора
10	208521	Сальник задний	39	208550	Подшипник
14	208525	Шланг	40	208551	Ротор
15	208526	Корпус редуктора	41	208552	Подшипник
16	208527	Шпилька	42	208553	Дефлектор
17	208528	Рычаг переключателя	46	208557	Статор
18	208529	Кольцо стопорное	47	208558	Стакан
19	208530	Сальник	48	208559	Корпус двигателя
20	208531	Ручка переключателя	50	208561	Щит двигателя
21	208532	Штифт дистанционный	51	208562	Щеткодержатель
23	208534	Подшипник	52	208563	Щетка
24	208535	Шестерня привода большая	53	208564	Хомут
26	208537	Шестерня-муфта	55	208566	Блок электронный
27	208538	Шестерня привода малая	57	208568	Ручка (комплект)
29	208540	Подшипник	60	208571	Выключатель