Схема сборки установки алмазного сверления ДАЭ-255 (артикул 48128)

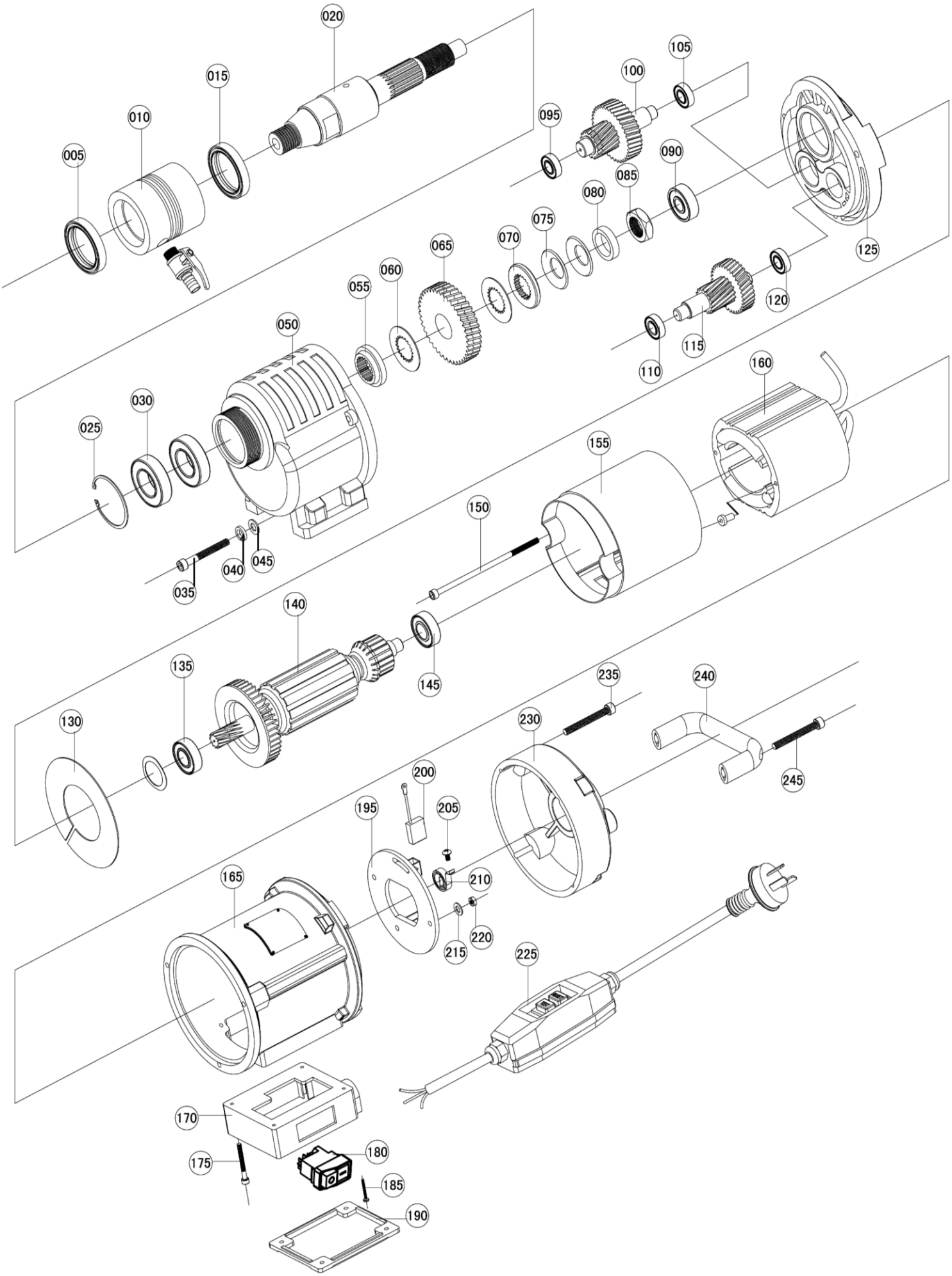

Детали сборки установки алмазного сверления ДАЭ-255

*- позиция по схеме сборки

№*	Код	Наименование	№*	Код	Наименование
005	208699	Сальник передний	110	208720	Подшипник
010	208700	Муфта	115	208721	Вал-шестерня 2
015	208701	Сальник задний	120	208722	Подшипник
020	208702	Шпиндель	125	208723	Щит редуктора
030	208704	Подшипник	130	208724	Дефлектор
035	208705	Блок плавного пуска	135	208725	Подшипник
040	208706	Симистор	140	208726	Ротор
050	208708	Корпус редуктора	145	208727	Подшипник
055	208709	Храповик	155	208729	Стакан
060	208710	Шайба дистанционная	160	208730	Статор
065	208711	Шестерня привода	165	208731	Корпус двигателя
070	208712	Шайба дистанционная	170	208732	Корпус выключателя
075	208713	Шайба пружинная	180	208734	Выключатель
080	208714	Втулка	190	208736	Крышка корпуса выключателя
085	208715	Гайка	195	208737	Щит двигателя
090	208716	Подшипник	200	208738	Щетка
095	208717	Подшипник	225	208743	Шнур питания с автоматом
100	208718	Вал-шестерня 1	230	208744	Крышка двигателя
105	208719	Подшипник	240	208746	Ручка